コンパクトエジェクタ SCPi / SMPi

吸込量 75～195 l/min

UNIVERSAL

コンパクトエジェクタ SCPi / SMPi

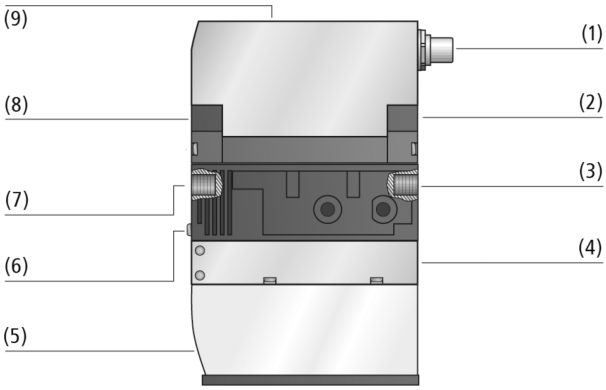

システムデザイン コンパクトエジェクタ SCPi / SMPi

業界特有のアプリケーションへの適合性

アプリケーション

- 気密性ワークだけでなく多少通気性のあるワークの搬送に対応
- 自動搬送システムにおける真空の生成とモニタリング
- 板金加工、自動車業界、包装機械、各種ロボットアプリケーションでの使用
- サイクルタイムが非常に短いピックアンドプレース (強力な真空破壊機能により、速い把持とワーク解放を実現)

デザイン

- 高強度プラスチック製メインボディ
- 7セグメント表示可能なディスプレイ (9)、操作用キーパッド、インディケーターランプ
- 電気接続 (1) は、標準仕様のM12プラグ・5ピンタイプの他、オプションでセンサとアクチュエータを分けられる電位分離機能タイプを選択可能
- NO、NC、IMP (ダブルソレノイド) から選択可能な空圧式バルブ (2) (8)
- コンパクトエジェクタ SMPiでは強力な真空破壊が可能なパワーモジュール (4) を搭載し、サイクルタイム短縮
- 真空破壊エア流量調節ネジ (6)、フィルターメッシュ付き圧縮エア接続口 (3) (7) 、サイレンサ (5)

© J. Schmalz GmbH / 技術的な変更がある場合がございます / 上で生成された 19.12.2023

シュマルツに連絡してください。 Schmalz K.K / 〒224-0027 横浜市都筑区大棚町3001-7/ +81 45 565-5150 / schmalz@schmalz.co.jp

コンパクトエジェクタ SCPi / SMPi

吸込量 75～195 l/min

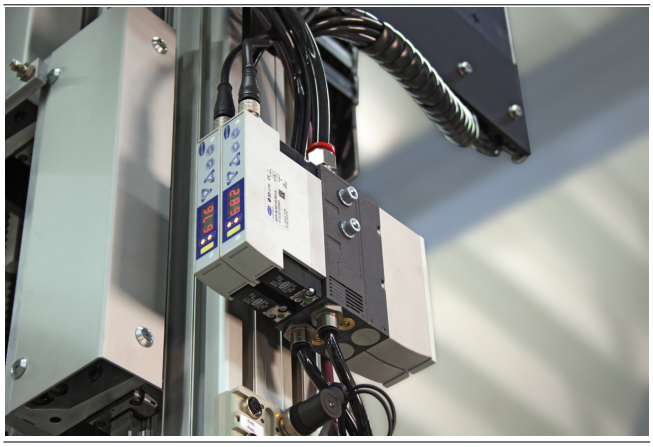

IO-Link通信に対応しリアルタイムモニタリングが可能なコンパクトエジェクタ SMPi

製品特徴

- IO-Link機能によりフィールドバスシステムに乗り入れ可能なため、遠隔でのリアルタイムモニタリングや設定変更が可能
- 表示が見やすく使いやすいディスプレイと操作ボタン
- エアセービング機能を搭載し（RD版）、エネルギーコストを最小限に抑制
- 極性 (NPN/PNP) を変更でき、急なシステム変更にも柔軟に対応
- フィルターレスかつオープンサイレンサのため、メンテナンス回数を削減

発注コード コンパクトエジェクタ SCPi / SMPi

SMPi	–	15	–	NO	–	VD	–	M12-5
1		2		3		4		5

1 – 製品仕様

タイプ	種類
SCPi	真空破壊: 標準
SMPi	真空破壊: 強力

2 – ノズル径

タイプ	サイズ
(例) 15	Ø 1.5 mm

3 – 吸着バルブ

タイプ	種類
NC	ノーマルクローズ
NO	ノーマルオープン
IMP	ダブルソレノイドバルブ (自己保持タイプ)

4 – 真空スイッチ

タイプ	種類
VD	真空スイッチ
RD	エアセービング機能付き真空スイッチ

5 – 電気接続

タイプ	種類
M12-5	M12オネジ、5ピン

コンパクトエジェクタ SCPi / SMPiは、すぐに接続可能な製品として納品されます。 (電気接続ケーブル別途お求めください)

アクセサリ: 電気接続ケーブル、分岐ケーブル、マニホールド、マニホールド 用カバー、クイックチェンジアダプタ

シュマルツに連絡してください。 Schmalz K.K / 〒224-0027 横浜市都筑区大棚町3001-7/ +81 45 565-5150 / schmalz@schmalz.co.jp

コンパクトエジェクタ SCPi / SMPi

吸込量 75～195 l/min

発注データ コンパクトエジェクタ SCPi / SMPi

型式				ノズル径: 15	ノズル径: 20	ノズル径: 25
SCPi	IMP	RD	M12-5	10.02.02.03347	10.02.02.03359	10.02.02.03371
SCPi	IMP	VD	M12-5	10.02.02.03344	10.02.02.03356	10.02.02.03368
SCPi	NO	VD	M12-5	10.02.02.03342	10.02.02.03354	10.02.02.03366
SCPi	NO	RD	M12-5	10.02.02.03345	10.02.02.03357	10.02.02.03369
SCPi	NC	RD	M12-5	10.02.02.03346	10.02.02.03358	10.02.02.03370
SCPi	NC	VD	M12-5	10.02.02.03343	10.02.02.03355	10.02.02.03367

型式				ノズル径: 15	ノズル径: 20	ノズル径: 25
SMPi	IMP	RD	M12-5	10.02.02.03341	10.02.02.03353	10.02.02.03365
SMPi	IMP	VD	M12-5	10.02.02.03338	10.02.02.03350	10.02.02.03362
SMPi	NO	RD	M12-5	10.02.02.03339	10.02.02.03351	10.02.02.03363
SMPi	NO	VD	M12-5	10.02.02.03336	10.02.02.03348	10.02.02.03360
SMPi	NC	RD	M12-5	10.02.02.03340	10.02.02.03352	10.02.02.03364
SMPi	NC	VD	M12-5	10.02.02.03337	10.02.02.03349	10.02.02.03361

発注データ アクセサリ コンパクトエジェクタ SCPi / SMPi

型式		製品コード
接続ケーブル、M12-5ソケット、5m、PUR、ストレート	ASK B-M12-5 5000 K-5P	21.04.05.00080
接続分配器、1xM12-5ソケット、3xM12-4プラグ	ASV SM/CPi B-M12-5 3xS-M12-4	10.02.02.03372
接続分配器、1xM12-5ソケット、2xM12-4プラグ	ASV SM/CPi B-M12-5 2xS-M12-4	10.02.02.03490
圧縮空気接続プレート	GP 2 SMP 15..30/SCP 20..30	10.02.02.00917
圧縮空気接続プレート	GP 3 SMP 15..25/SCP 20..25	10.02.02.00918
圧縮空気接続プレート	GP 4 SMP 15..20/SCP 20	10.02.02.00919
圧縮空気接続プレート	GP 5 SMP 15	10.02.02.00920
圧縮空気接続プレート	GP 6 SMP 15	10.02.02.00921
イジェクタブラインドプレート	EJEK-PL SMP(i)15..30/SCP(i)20..30	10.02.02.00728
クイックチェンジアダプター	ADP-Q 90.5x22x29.7 SMPi/SCPi	10.02.02.03463
エジェクタテスター	EJEK-TEST SMPi/SCPi	10.02.02.03588

シュマルツに連絡してください。 Schmalz K.K / 〒224-0027 横浜市都筑区大棚町3001-7/ +81 45 565-5150 / schmalz@schmalz.co.jp

コンパクトエジェクタ SCPi / SMPi

吸込量 75～195 l/min

テクニカルデータ コンパクトエジェクタ SCPi / SMPi

型式*		ノズル径 [mm]	最大真空度 [%]	吸込量（最大）[l/min]	吸込量（最大）[m³/h]	吸着時のエア消費量 [l/min]**	吸着時のエア消費量 [m³/h]***	真空破壊時の最大エア消費量 [l/min]
SCPi	15	1.5	85	75	4.5	115	7.2	200
SCPi	20	2.0	85	140	8.4	180	11.7	200
SCPi	25	2.5	85	195	11.7	290	17.4	200
SMPi	15	1.5	85	75	4.5	115	7.2	200
SMPi	20	2.0	85	135	8.1	180	10.8	200
SMPi	25	2.5	85	185	11.1	290	17.4	200

*真空スイッチ、ソレノイドバルブの供給電圧は24 V DCです。
**最適な作動圧（4.5 bar）の時
***最適な作動圧（4.5 bar）の時

型式*		ノイズレベルフリー [dB(A)]	吸着時のノイズレベル [dB(A)]	圧力範囲（作動圧） [bar]	圧縮エア推奨ホース内径 [mm]**	真空エア推奨ホース内径 [mm]***	本体質量 [kg]	作動温度 [°C]
SCPi	15	75	70	4.0 ～ 7.0 bar	6	6	0.6	0 ～ 50 °C
SCPi	20	75	65	4.0 ～ 7.0 bar	6	8	0.6	0 ～ 50 °C
SCPi	25	78	75	4.0 ～ 7.0 bar	8	9	0.6	0 ～ 50 °C
SMPi	15	75	74	4.0 ～ 7.0 bar	6	6	0.6	0 ～ 50 °C
SMPi	20	75	70	4.0 ～ 7.0 bar	6	8	0.6	0 ～ 50 °C
SMPi	25	78	77	4.0 ～ 7.0 bar	8	9	0.6	0 ～ 50 °C

*真空スイッチ、ソレノイドバルブの供給電圧は24 V DCです。
**最大長2 m用
***最大長2 m用

異なる作動圧での到達真空度

	2	3	4	5	6
SCPi / SMPi	350	610	800	890	850

各真空レベルにおける真空到達時間 [s/l]

	0	100	200	300	400	500	600	700	800
SCPi/SMPi 15	0.03	0.07	0.16	0.27	0.42	0.63	0.91	1.37	2.60
SCPi/SMPi 20	0.02	0.04	0.08	0.14	0.22	0.31	0.44	0.66	1.54
SCPi/SMPi 25	0.01	0.02	0.05	0.09	0.14	0.20	0.28	0.42	0.86

各到達真空圧における吸込量 [l/min]

	0	100	200	300	400	500	600	700	800
SCPi 15	75.0	65.4	55.2	46.3	38.3	31.2	23.9	13.5	3.4
SCPi 20	139.0	123.1	106.8	92.5	79.3	65.2	51.9	32.1	8.5
SCPi 25	195.0	176.8	153.6	133.6	112.0	89.3	67.4	39.7	11.7

	0	100	200	300	400	500	600	700	800
SMPi 15	75.0	65.4	55.2	46.3	38.3	31.2	23.9	13.5	3.4
SMPi 20	135.0	119.5	103.7	89.8	77.0	63.3	50.4	31.1	8.2
SMPi 25	185.0	167.8	145.8	126.7	106.2	84.7	64.0	37.6	11.1

シュマルツに連絡してください。 Schmalz K.K / 〒224-0027 横浜市都筑区大棚町3001-7/ +81 45 565-5150 / schmalz@schmalz.co.jp

コンパクトエジェクタ SCPi / SMPi

吸込量 75～195 l/min

デザインデータ コンパクトエジェクタ SCPi / SMPi

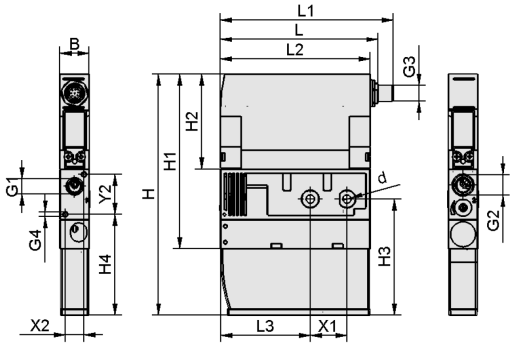

SCPi / SMPi

シュマルツに連絡してください。 Schmalz K.K / 〒224-0027 横浜市都筑区大棚町3001-7/ +81 45 565-5150 / schmalz@schmalz.co.jp

コンパクトエジェクタ SCPi / SMPi

吸込量 75～195 l/min

デザインデータ コンパクトエジェクタ SCPi / SMPi

型式		B [mm]	d [mm]	G1	G2	G3	G4	H [mm]	H1 [mm]	H2 [mm]	H3 [mm]	H4 [mm]	L [mm]	L1 [mm]	L2 [mm]	L3 [mm]	X1 [mm]	X2 [mm]	Y2 [mm]
SCPi	15	22	6.6	G1/4-F	G3/8-F	M12x1-M	M4-IG	181.5	131.5	71.5	87.5	76	118.5	129.7	112.5	67.5	27.5	14	30
SCPi	20	22	6.6	G1/4-F	G3/8-F	M12x1-M	M4-IG	181.5	131.5	71.5	87.5	76	118.5	129.7	112.5	67.5	27.5	14	30
SCPi	25	22	6.6	G1/4-F	G3/8-F	M12x1-M	M4-IG	181.5	131.5	71.5	87.5	76	118.5	129.7	112.5	67.5	27.5	14	30
SMPi	15	22	6.6	G1/4-F	G3/8-F	M12x1-M	M4-IG	181.5	131.5	71.5	87.5	76	118.5	129.7	112.5	67.5	27.5	14	30
SMPi	20	22	6.6	G1/4-F	G3/8-F	M12x1-M	M4-IG	181.5	131.5	71.5	87.5	76	118.5	129.7	112.5	67.5	27.5	14	30
SMPi	25	22	6.6	G1/4-F	G3/8-F	M12x1-M	M4-IG	181.5	131.5	71.5	87.5	76	118.5	129.7	112.5	67.5	27.5	14	30

マルチメディアによる製品紹介

メディア	リンク
製品紹介映像	https://vimeo.com/147436675

シュマルツに連絡してください。 Schmalz K.K / 〒224-0027 横浜市都筑区大棚町3001-7/ +81 45 565-5150 / schmalz@schmalz.co.jp